ООО «Фабрика Шатров»
www.fabrika-shatrov.ru
8 (495) 125-46-64
8 (800) 775-45-78
08.00 - 22.00
info@fabrika-shatrov.ru

Технический паспорт
каркасно-тентовой конструкции
«Пагода 5 х 5»
ООО «Фабрика Шатров»

FACTORY TENTS
ФАБРИКА ШАТРОВ

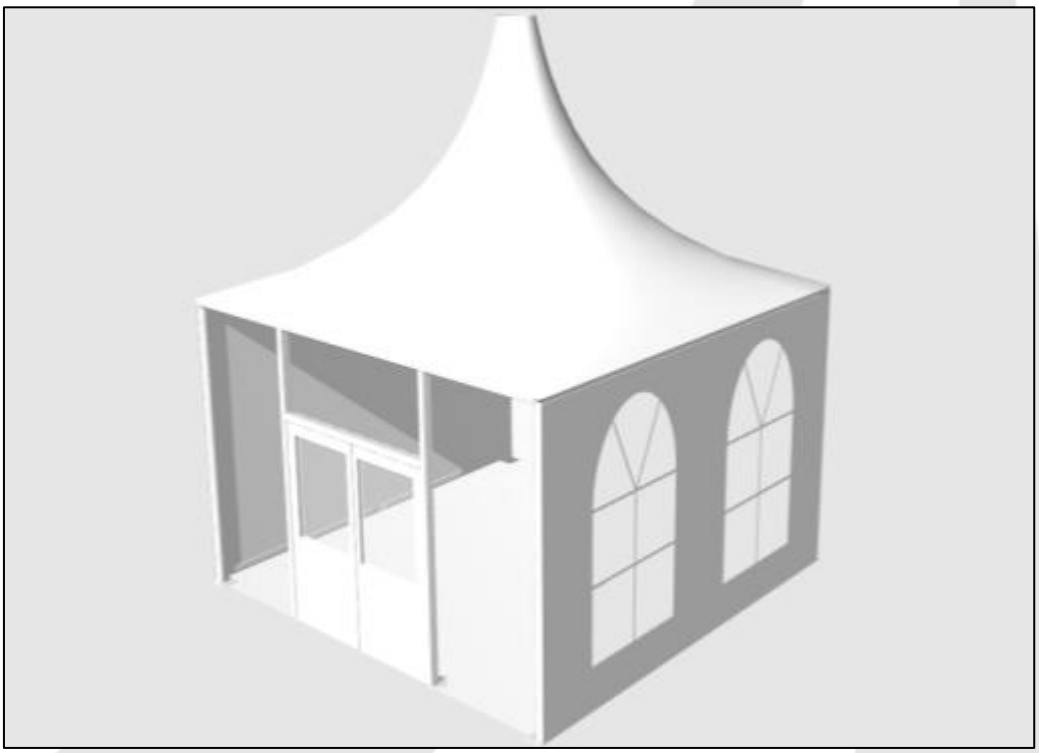

Комплектация конструкции

№ п/п	Наименование элемента	Кол-во, шт
1.	Тент	1
2.	Колонны	4
3.	Стропила	4
4.	Плита фундамента	4
5.	Механизм натяжения	1
6.	Центральный элемент	1
7.	Комплект болтов и гаек для сборки	1
8.	Стена ПВХ сплошная	1
9.	Стена ПВХ раздвижная	3

Тентовая конструкция "Пагода" размера 5 × 5

Вид в плане

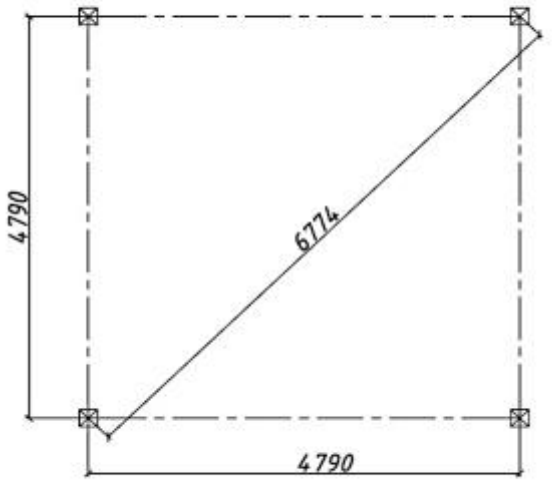

Краткое описание и возможности эксплуатации

Каркасно-тентовые быстровозводимые конструкции — это конструкции на основе металлокаркаса с покрытием из ткани ПВХ.

Здания из легких металлических конструкций — каркасно-тентовые укрытия не являются объектом недвижимости.

Данные сооружения не относятся к объектам обязательной сертификации Системы сертификации ГОСТ Р и их обязательная сертификация не предусмотрена.

Конструкции компании «Фабрика Шатров» могут быть установлены для временного или постоянного использования. Эксплуатационный период — не менее 10 лет.

Прочность и надёжность сооружений находятся на высоком уровне. Однако запрещается эксплуатировать изделие в зимний период со снеговыми нагрузками, чтобы избежать разрушения несущей конструкции. Конструкция включает в себя тентовую мембрану из специальной полимерной ткани с огнезащитным влагостойким покрытием и каркас в виде замкнутого профиля, выполненного из гнутого электросварного профиля, изготовленного из стали.

Ткань-мембрана, туго натянутая на жёсткий каркас, отлично противостоит ветровым нагрузкам, не меняет форму, не вибрирует и не «хлопает».

Каркас конструкций является самонесущим, что позволяет монтировать их без фундамента в местах, где запрещены земляные и бетонные работы (газоны, заповедные зоны и т.д.). Основания крепятся анкерами (забивными) в существующий грунт. В остальных случаях —выполняются различные виды фундаментов (сборные блоки, монолит, кирпичная кладка и т.д.), которые выполняют роль балластового груза. Крепление основания осуществляется анкерами (клиновыми) к заранее установленному фундаменту, либо к бетонному покрытию.

Мембрана выполнена из материала ПВХ (фирмы DICKSON, Франция) и обработана специальными средствами, которые делают её огне- и

погодоустойчивой. Ткань соответствует международным стандартам огнестойкости (в РФ — Н1). Она является самогасящейся и не поддерживает распространение пламени. Возможно выполнение в различных цветовых вариантах.

Натяжная тросовая система изготовлена из высококачественной стали. Металлический каркас выполнен из отдельных секций. Предусмотрена антикоррозийная защита металла: горячее оцинкование или окраска специальными красками. Существуют различные варианты стен.

Преимущества конструкций:

- не нуждаются в фундаменте;
- подходят под определение «временные здания и сооружения»;
- демонтируются в кратчайшие сроки и легко транспортируются;
- в дневное время не нуждаются в дополнительном освещении или окнах, так как для изготовления кровли здания применяется светопроницаемая ткань;
- поддаются ремонту;
- имеют привлекательный дизайн;
- гарантируют высокое качество.

СПЕЦИФИКАЦИЯ ЭЛЕМЕНТОВ КАРКАСА

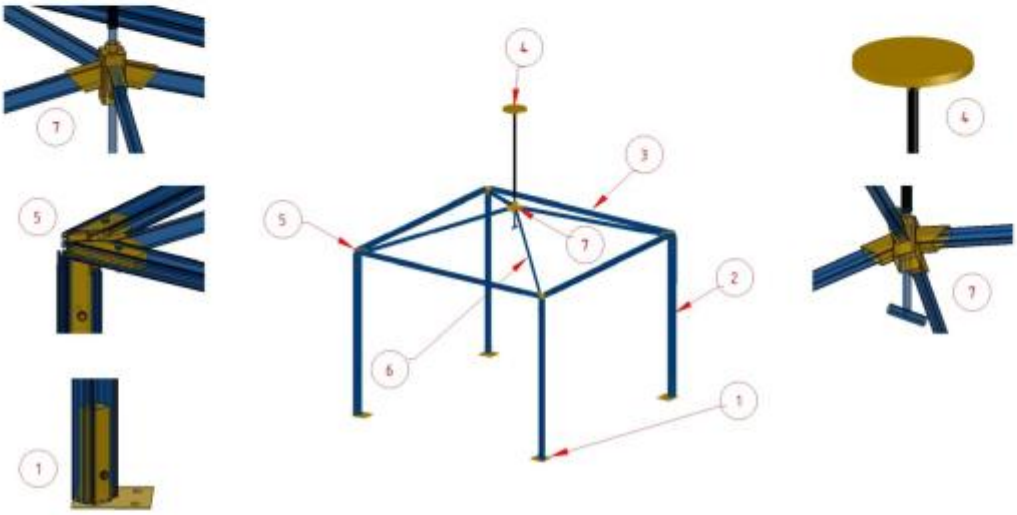

Пагода 3х3	
№	Наименование
1	Плита опорная
2	Колонна
3	Прогон
4	Узел натяжения
5	Узел соединения
6	Стропила
7	Механизм натяжения

1.Все узлы металлоконструкции монтируются на болтовые соединения.
2.Максимальное усилие при предварительной затяжке болтового соединения = 69,1кгхм

Руководство по сборке изделия.

Необходимые ресурсы и инструменты для монтажа:

1. 1. Четыре монтажника.
2. Лестница-стремянка («трёхколенка»); не менее 10 ступеней в каждом колене —2 шт.
3. Рогатина — с рукояткой 2 м.
4. Полотно укрывного водонепроницаемого материала (целлофан, брезент, укрывной тент) размером 6х4 м мин.
5. Набор гаечных ключей — 2 к-та.
6. Линейка-уровень.

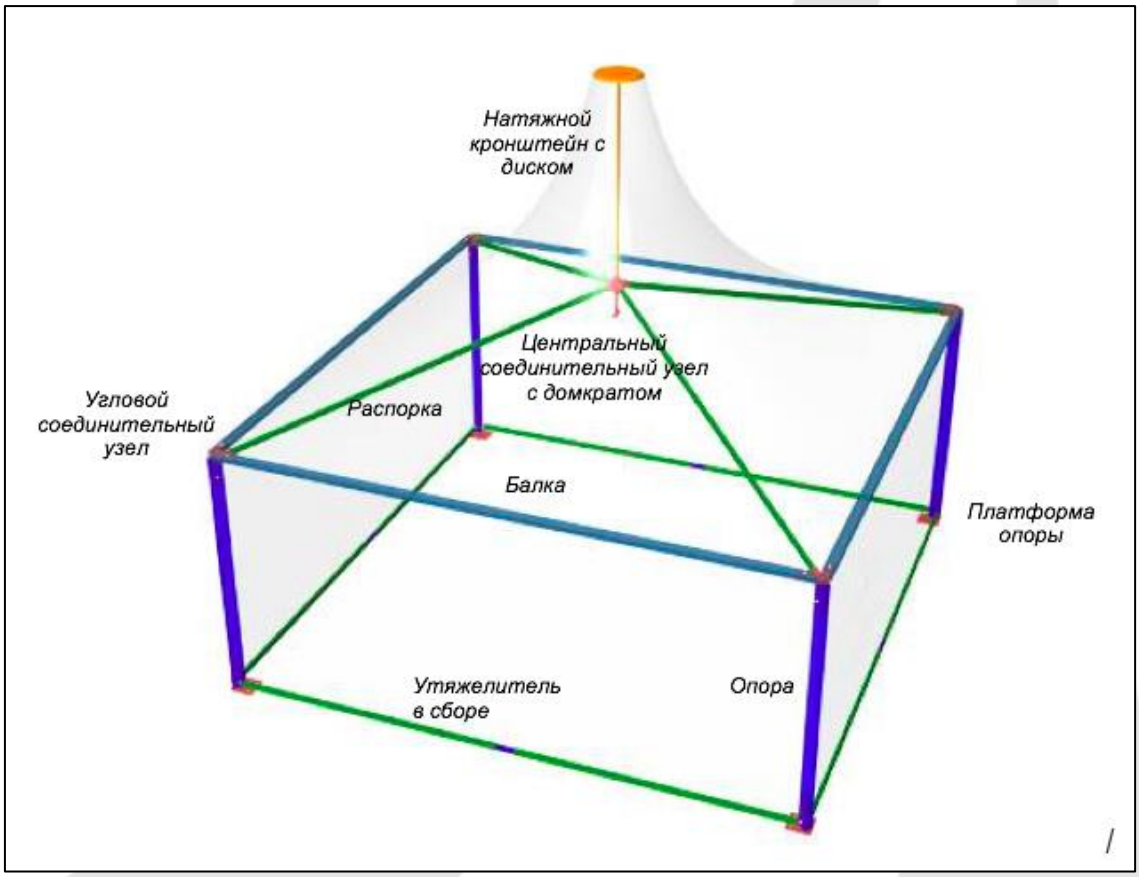

1. Монтаж крыши

Собрать квадрат каркаса крыши из алюминиевых балок 90х50 мм и узловых угловых соединительных элементов.

Поставить распорки из профильной трубы 50х25 мм и соединить их с центральным узлом. Винт натяжного домкрата опустить максимально вниз.

Продеть в пазы балок по 13 шт. скоб для крепления кровельного полотна. Набросить на собранную конструкцию тент кровли и закрепить его периметр на балках к скобам посредством ремешков.

Вставить в центральный узел кронштейн с диском т.о., чтобы центральная часть тента крыши расположилась на диске.

Проверить контур крыши на отсутствие складок. Напрячь тент крыши с помощью винтового домкрата до состояния, когда на поверхности тента исчезнут складки и морщины.

2. Монтаж опор и стен

Подняв одну сторону собранной крыши, необходимо одновременно вставить пару опор в угловые соединительные узлы. Зафиксировать болтами.

Поднять противоположную сторону крыши и, держа её с помощью рогатины, вставить вторую пару опор. Закрепить болтами.

Выровнять с помощью линейки-уровня опоры по вертикали и закрепить тросы продольной устойчивости, с усилием натянув их талрепами.

Поочередно смонтировать стены. Для этого необходимо сперва продеть их верхнюю кромку с фрагментами кедера в профиль балки крыши, затем, одновременно со стремянок, продеть боковые стороны по каналам профиля опор сверху-вниз.

Вставить в карманы стен утяжелители из профильной трубы 50х25 мм.

Проверить правильность расположения платформ опор и при необходимости закрепить их анкерами либо грунтовыми гвоздями.

Монтаж считается завершенным, когда конструкция собрана, платформы — на анкерах, болтовые соединения протянуты, тросовые связи натянуты, все части тента закреплены и зашнурованы. При необходимости принять меры по очистке поверхностей от возможных загрязнений, возникших вследствие монтажа.